HS-009S-L-W 300424

角型（排出口付）

容量:1215 L（実質:1458 L）

1000kgタイプ

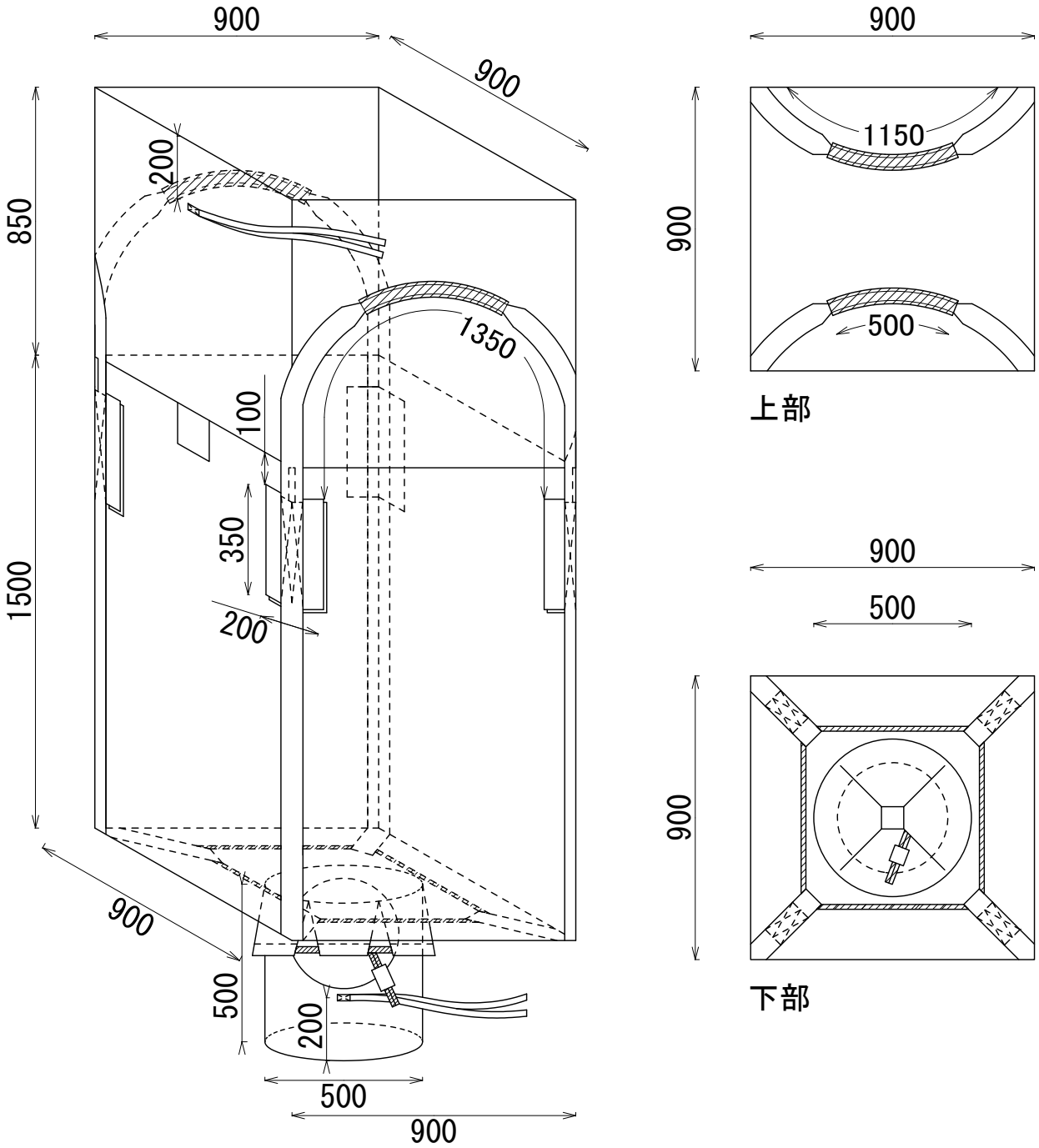

株式会社　平　成