HS-002R-W　240917　BLACK

丸型（底十字）耐候性:3年

書類入れ付

容量:1460 L　　2000kgタイプ

本体・注入口の原反とベルトは、
全て黒色です。

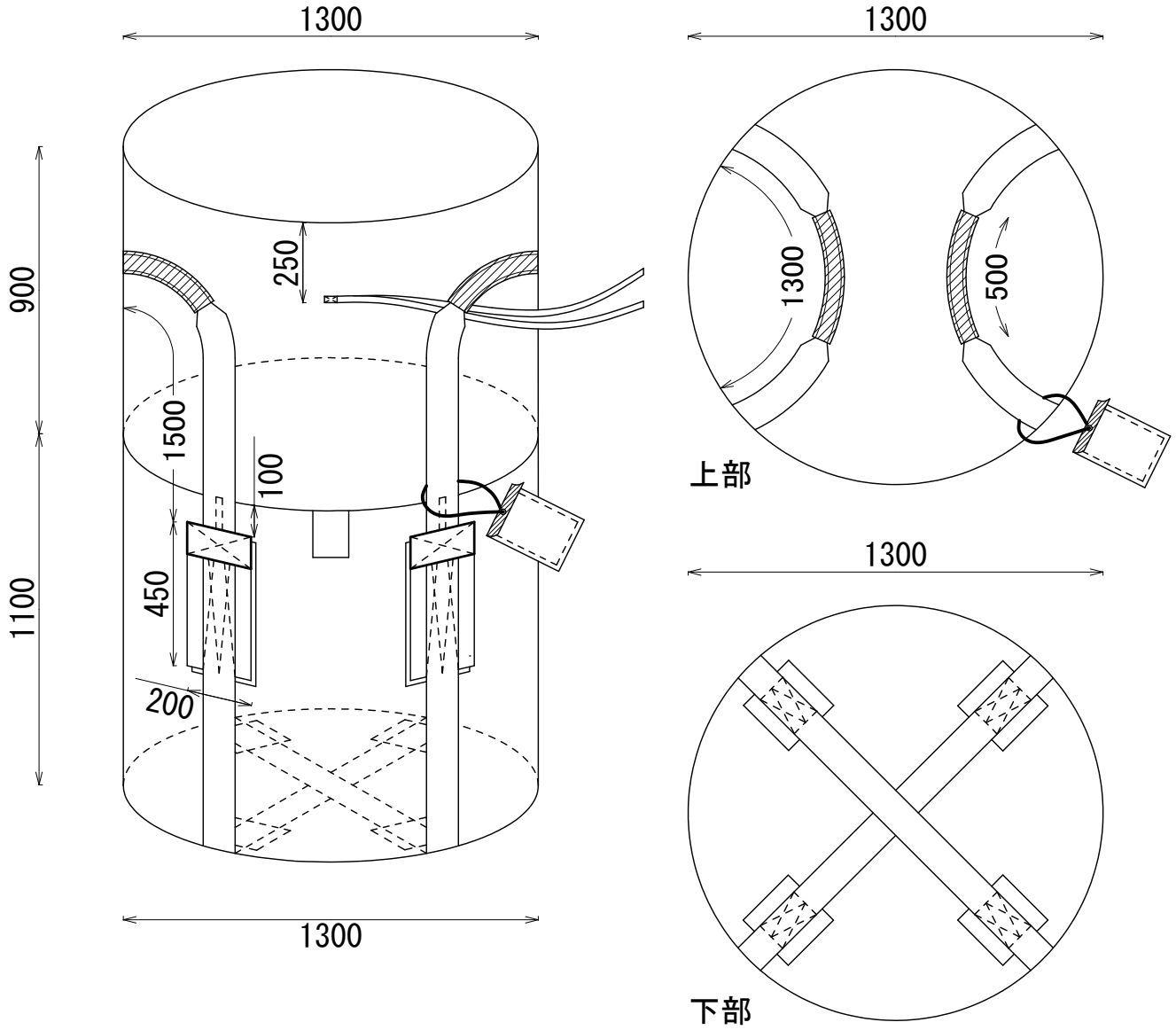

株式会社　平　成